Wiptoestel voor 2 personen

€1.106 excl. BTW

€1.338,26 incl. BTW

Toestelspecificaties

Toestel hoogte	Valhoogte	Valruimte
60 cm	80 cm	19 m²

Benodigde ruimte

L	B	H
512 cm	360 cm	60 cm

Toestel grootte

L	B	H
212 cm	60 cm	60 cm

Productcode W-551

Beschrijving

Aan een wiptoestel worden vele benamingen gegeven maar in de volksmond vaak wip of wipwap genoemd. Het is nog steeds een traditioneel en betaalbaar speeltoestel in een speeltuin in de wijk of op een camping en het is nog steeds een zeer gewild speeltoestel voor de kleintjes.

Wip wap in moderne vormgeving

Opvallend aan dit wiptoestel is zijn moderne vormgeving. De zwarte metalen onderdelen zijn gepoedercoat en voorzien van een anti-roest afwerking. De zitjes zijn van kunststof en kunnen in verschillende kleuren geleverd worden. Zo maak je van je wip een speeltoestel op maat.

Bij dit wiptoestel worden twee autobanden geleverd die ervoor zorgen dat de wip aan beide kanten gedempt wordt en niet met een harde klap op de grond terechtkomt. De wip is geschikt voor twee personen. Kijk ook eens in de categorie veerbeesten voor nog meer betaalbare speeltoestellen voor de jongere doelgroep.

Foto's

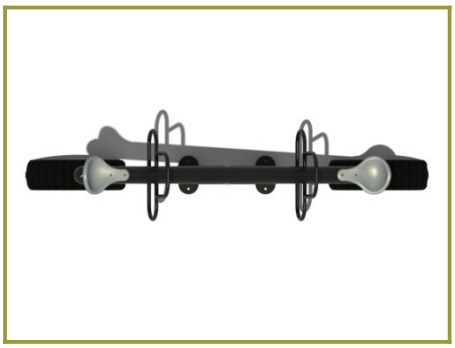

Technische tekeningen

Matenplan

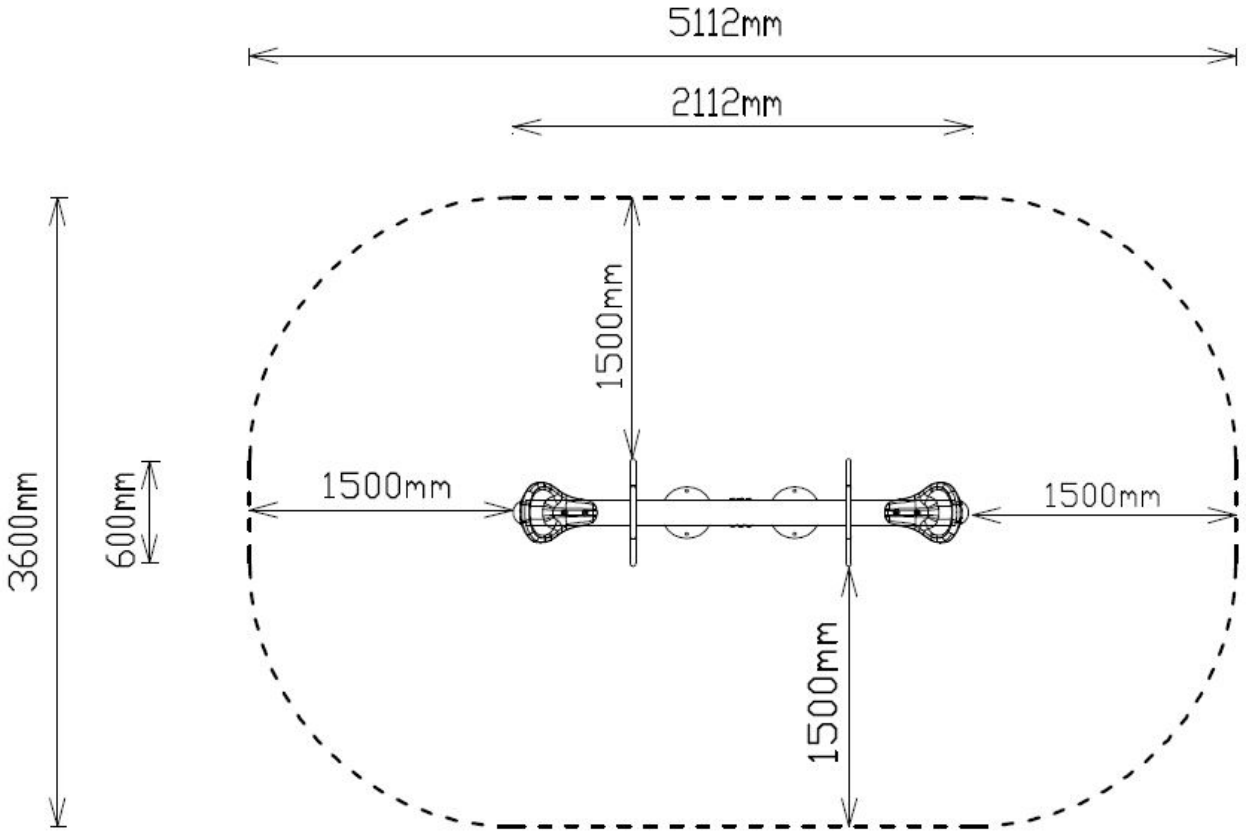

TnT speeltoestellen
WWW.TnTSPEELTOESTELLEN.NL

Bepaal zelf de kleuren van je professionele speeltoestel

Kleuren zijn belangrijk in een mensenleven. Kleuren kunnen een bepaald gevoel of een bepaalde sfeer oproepen. Kleuren kunnen de stemming beïnvloeden en geven informatie. Bij de inrichting van een speelplek is het daarom belangrijk rekening te houden met de kleurbeleving van kinderen. En die kunnen per leeftijdsgroep verschillen. Hoe belangrijk is het dan om zelf de kleuren voor een speeltoestel te kunnen kiezen? En deze service is bij TnT Speeltoestellen zonder extra meerkosten!

Kunststof kleuren

- Tan
- Sunglow Yellow
- Sun Burn Orange
- Brown
- Teal
- Dark Green
- Primary Green
- Grey
- Pacific Blue
- Sky Blue
- Primary Red
- Purple

Metaal kleuren

- Tan
- Sunglow Yellow
- Sun Burn Orange
- Brown
- NEW! Silver
- Teal
- Rainforest Green
- Lime Green
- White
- Pacific Blue
- Brick Red
- Purple
- Black

PE Kleuren Polyetheen

Onze PE panelen zijn in verschillende diktes leverbaar

Enkele kleuren PE

- Red
- Orange
- Yellow
- Teal
- Blue
- Pacific Blue
- Green
- Tan
- Brown
- Purple
- Grey
- Black

Dubbele kleuren PE

- Red
- Pacific Blue
- Green
- Brown
- Yellow
- Brown
- Black
- Orange
- Green
- Brown
- Yellow

TnT speeltoestellen
WWW.TnTSPEELTOESTELLEN.NL

Technisch materialenoverzicht

Op deze pagina vind je een lijst met de meest gebruikte materialen in onze speeltoestellen en andere producten. Mocht je specifieke informatie wensen over een bepaald toestel of de gebruikte materialen, neem dan even contact met ons op.

Palen **Bovenbalk** **Staanders** **Wip-balk** **Schommelstelling**	90mm of 114mm gegalvaniseerd gepoedercoat staal met antiroest afwerking	
Vloeren **Plateau** **Trappen** **Zitvlak**	2,5mm staalbord met rubber gecoate anti slip afwerking	
Duikelstangen **Spijlwanden** **Stangen** **Hangrekken**	2,5mm gegalvaniseerd gepoedercoat antiroest staal. Laser gesneden	
Wanden **Zitjes**	PE board	
Glijbanen	Roestvrij staal Roestvrij staal met PE zijkanten Gerecycled LLDEP 10mm zonbestendig plastic. In mallen vorm gegeven	

Kunststof	Gerecycled LLDEP 10mm zonbestendig plastic. In mallen vorm gegeven
Netten	18 mm 6-draads-staaltouwen, onderling verbonden met aluminium verbindings- koppelingen
Schommel-lagers	Gegalvaniseerd staal, met nylon lagers en M12 draadstang
Schommel-kettingen	Roestvrij staal Ø6mm
Schommel-zitting	Spuitgegoten EPDM rubber met aluminium inlegplaat
Stepjes	Pe Board 15 mm
Kettingen	8mm RVS kettingen
Handvaten	LLDEP 10mm met rubber gecoate anti slip afwerking
Paalkappen	Aluminium Kunststof - Gerecycled LLDEP 10mm zonbestendig plastic. In mallen vorm gegeven
Schroeven	RVS 6 kant schroeven en gepolijste torx bouten